記号	訂　正　記　事	訂正年月日	備　　考
⚠	規格表示変更の為に改定	2005年11月10日	
	品番変更	2013年03月13日	

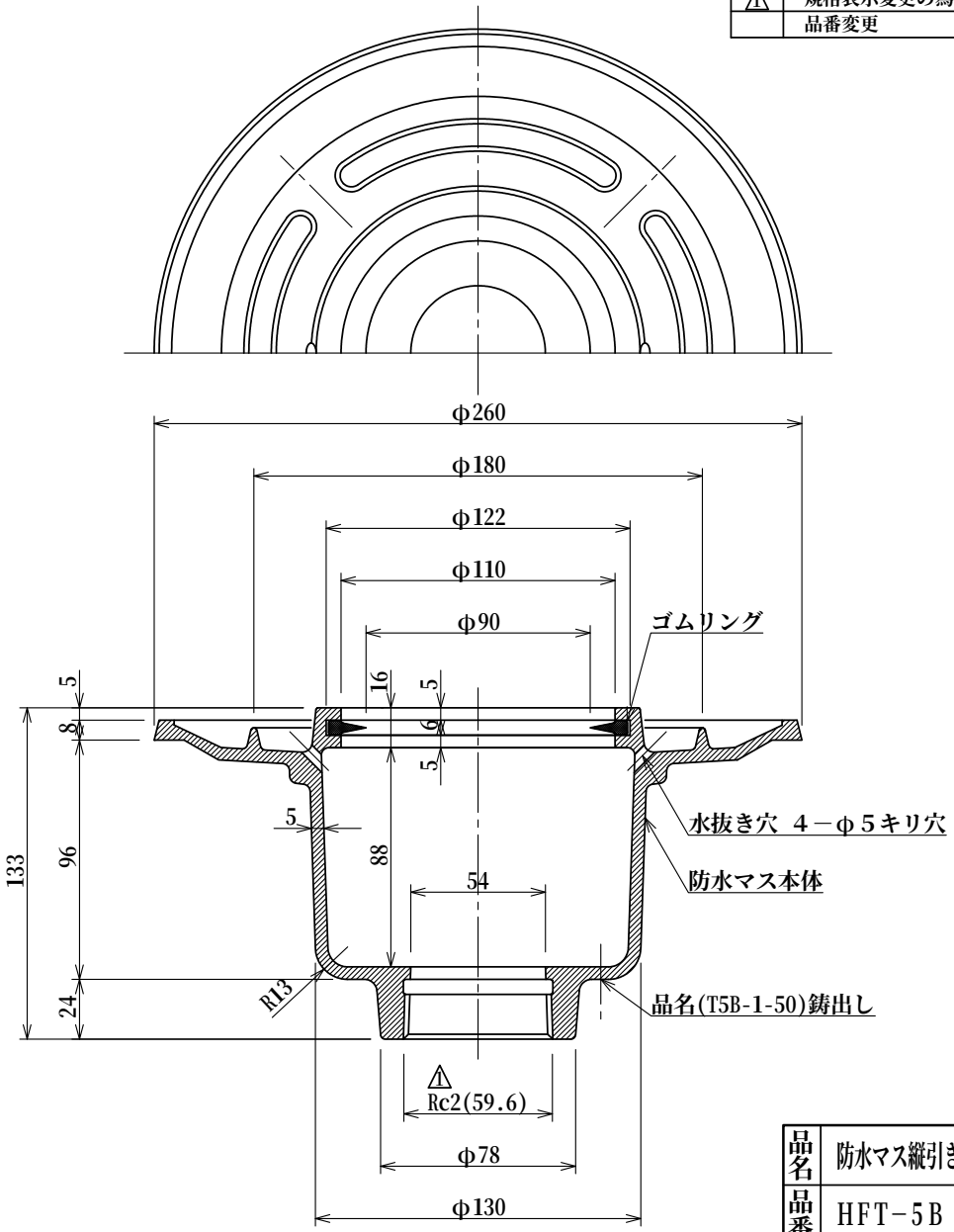

品名	防水マス縦引き	縮尺	株式会社シマブン
品番	HFT-5B	1：3	承認 島英 / 検図 中山 / 設計 三吉
備考			作成年月日 2000年01月20日