記号	訂　正　記　事	訂正年月日	備　　考
1	排水穴位置変更	2021.11.01	

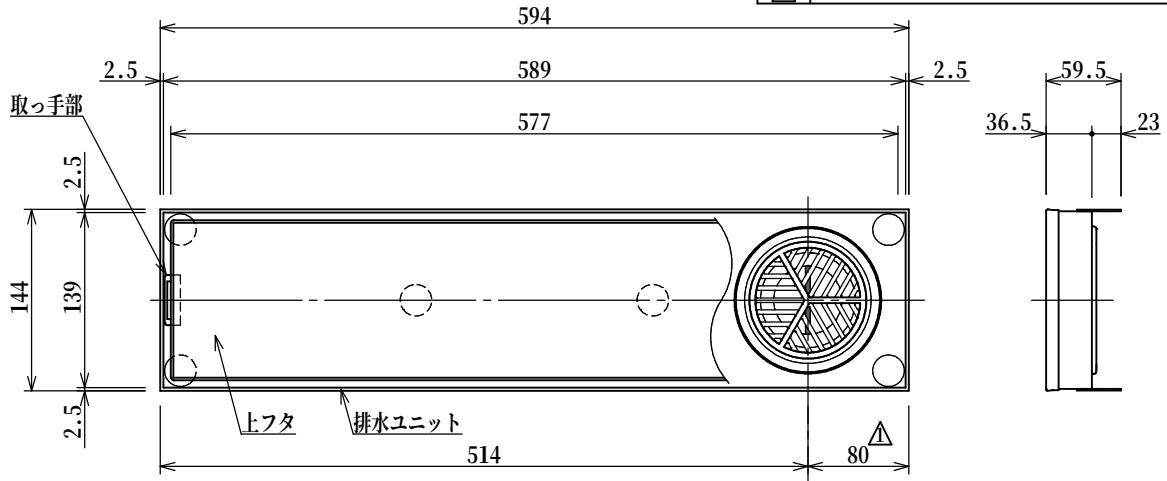

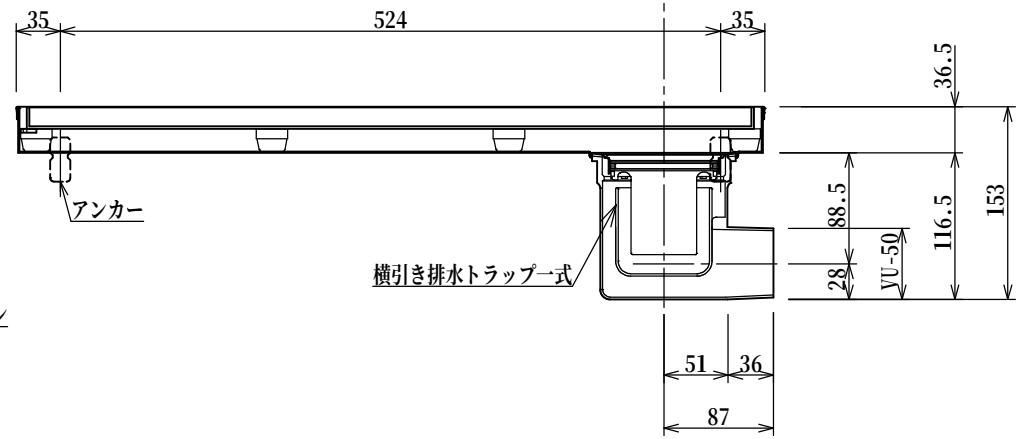

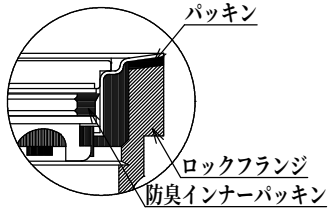

C部拡大図

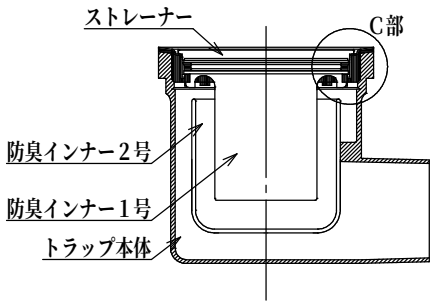

排水部詳細図　S=1:4

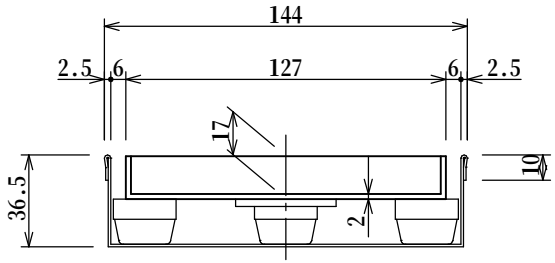

断面詳細図　S=1:3

品名	フリースタイルユニット	縮尺	株式会社シマブン		
品番	HTAY-15L600	1:6	承認	検図	設計
			大野	中村	石井
備考			作成年月日	2020年07月01日	