| 記号 | 訂　正　記　事 | 訂正年月日 | 備　　考 |
|---|---|---|---|
| 1 | 排水穴位置変更 | 2021.11.01 | |

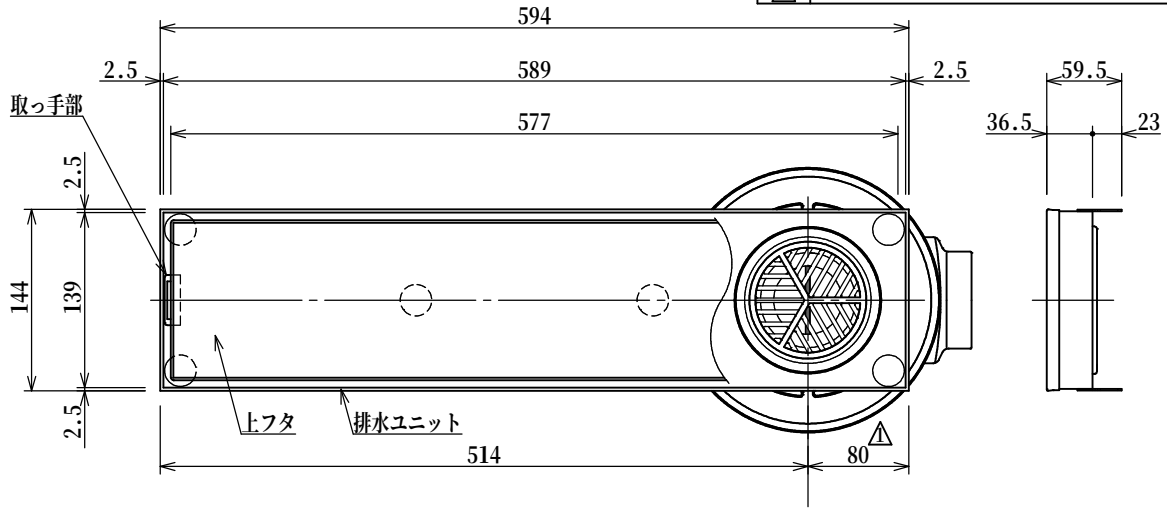


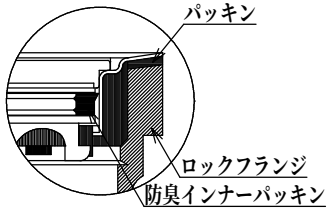


C部拡大図

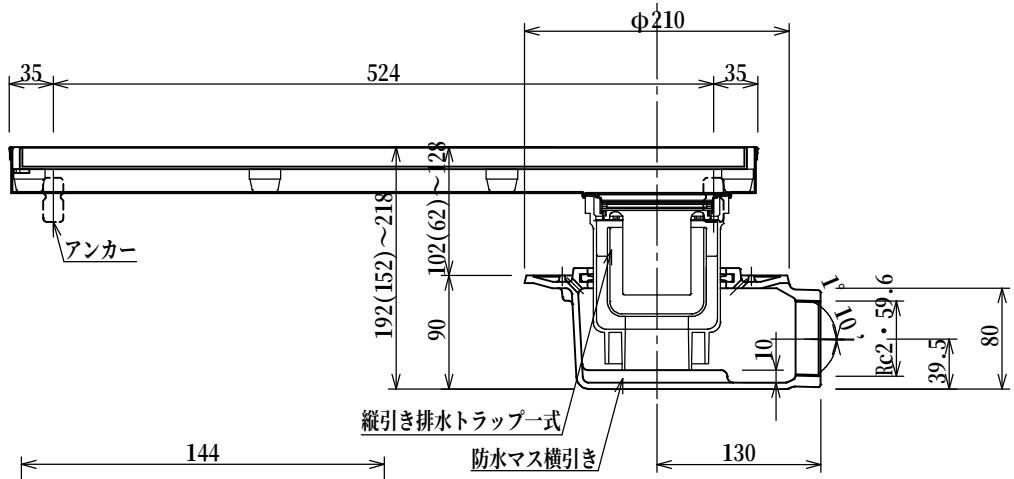


※（　）内はトラップ切断時

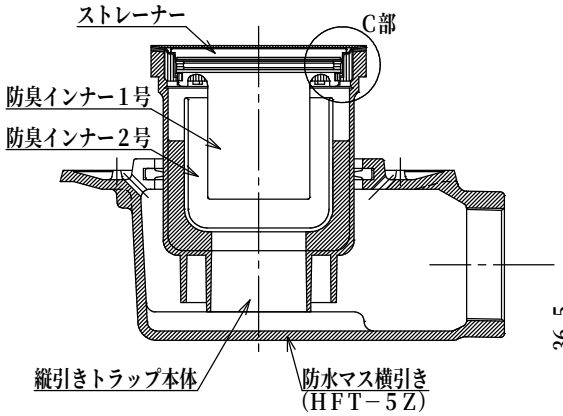


排水部詳細図　S=1:4

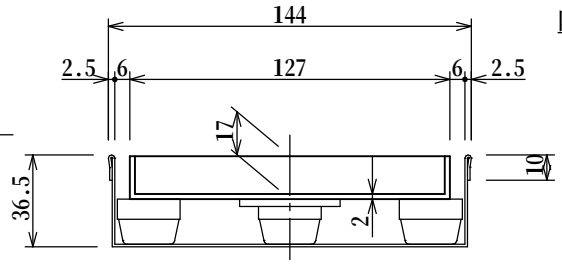


断面詳細図　S=1:3

| 品名 | フリースタイルユニット+防水マス | 縮尺 | 株式会社シマブン | | |
|---|---|---|---|---|---|
| 品番 | HTAZ-15L600 | 1:6 | 承認 | 検図 | 設計 |
| | | | 大野 | 中村 | 石井 |
| 備考 | | | 作成年月日 | 2020年07月01日 | |