記号	訂　正　記　事	訂正年月日	備　　考
1	排水口変更	2021.04.01	

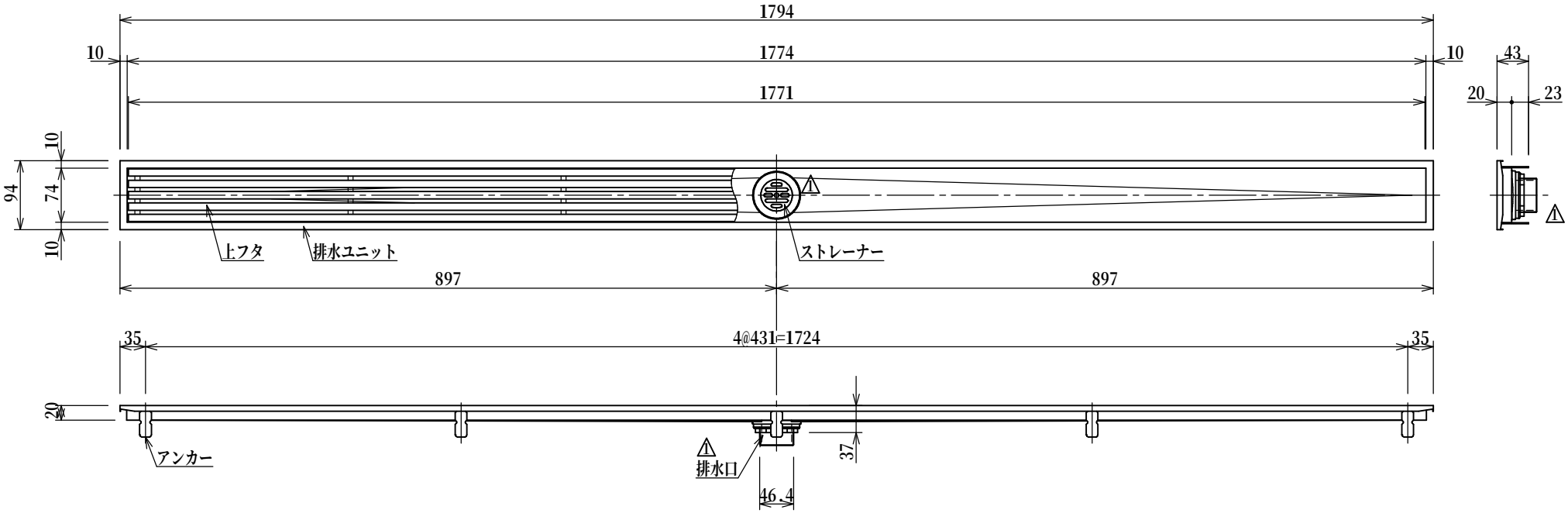

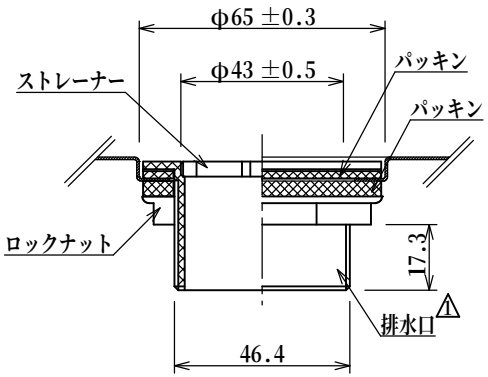

排水部詳細図　S=1:2

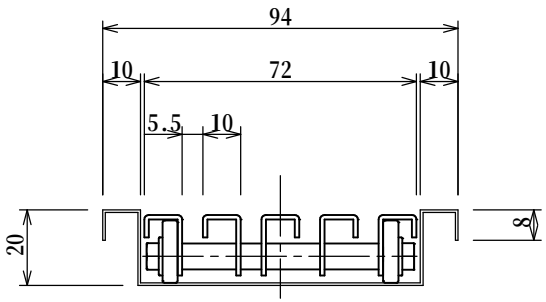

断面詳細図　S=1:2

記　号　表

タイプ	プレーン	ノンスリップ
記　号	品番－F	品番－D
表面形状	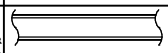	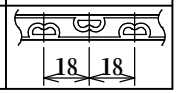

品名	玄関排水ユニット	縮　尺	株式会社シマブン
品番	GSG-10L1800	1:8	承認 大野 / 検図 深川 / 設計 藤戸
備考	表面形状については記号表参照のこと		作成年月日 2015年04月01日