記号	訂　正　記　事	訂正年月日	備　考
1	排水口変更	2021.04.01	

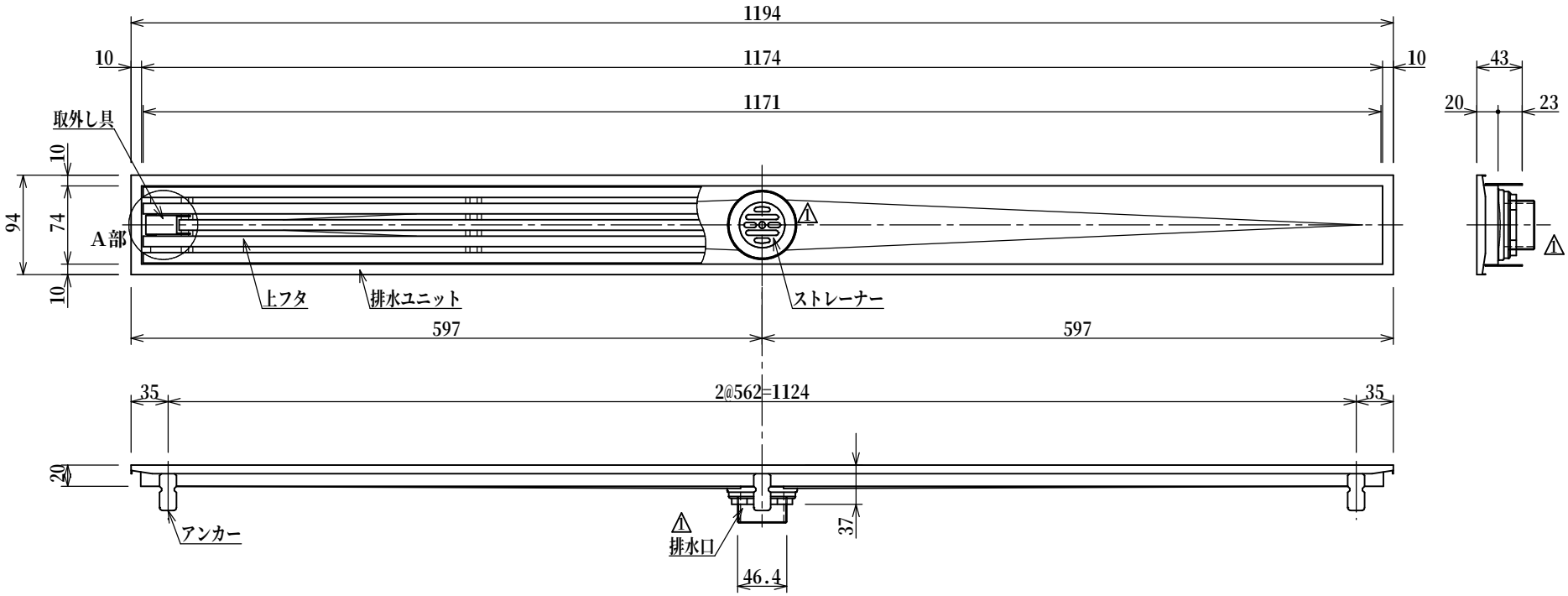

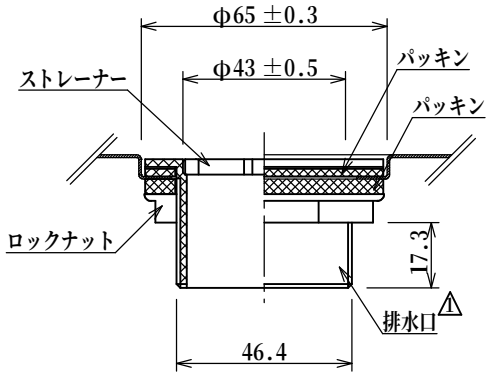

排水部詳細図　S=1:2

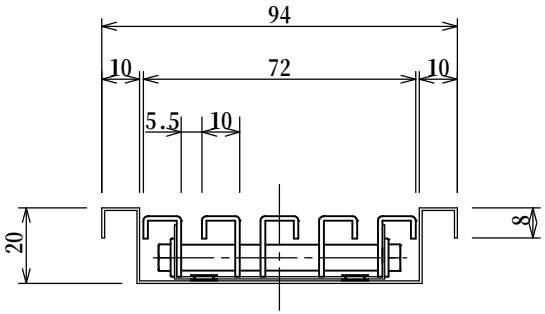

断面詳細図　S=1:2

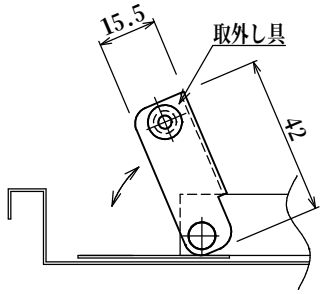

A部詳細図　S=1:2

記　号　表

タイプ	プレーン	ノンスリップ
記　号	品番－F	品番－D
表面形状		18　18

品名	玄関排水ユニット取外し具付	縮　尺	株式会社シマブン		
品番	GSG-10L1200T	1:6	承認	検図	設計
			大野	深川	藤戸
備考	表面形状については記号表参照のこと		作成年月日	2015年04月01日	