記号	訂　正　記　事	訂正年月日	備　　考
1	排水口変更	2021.04.01	

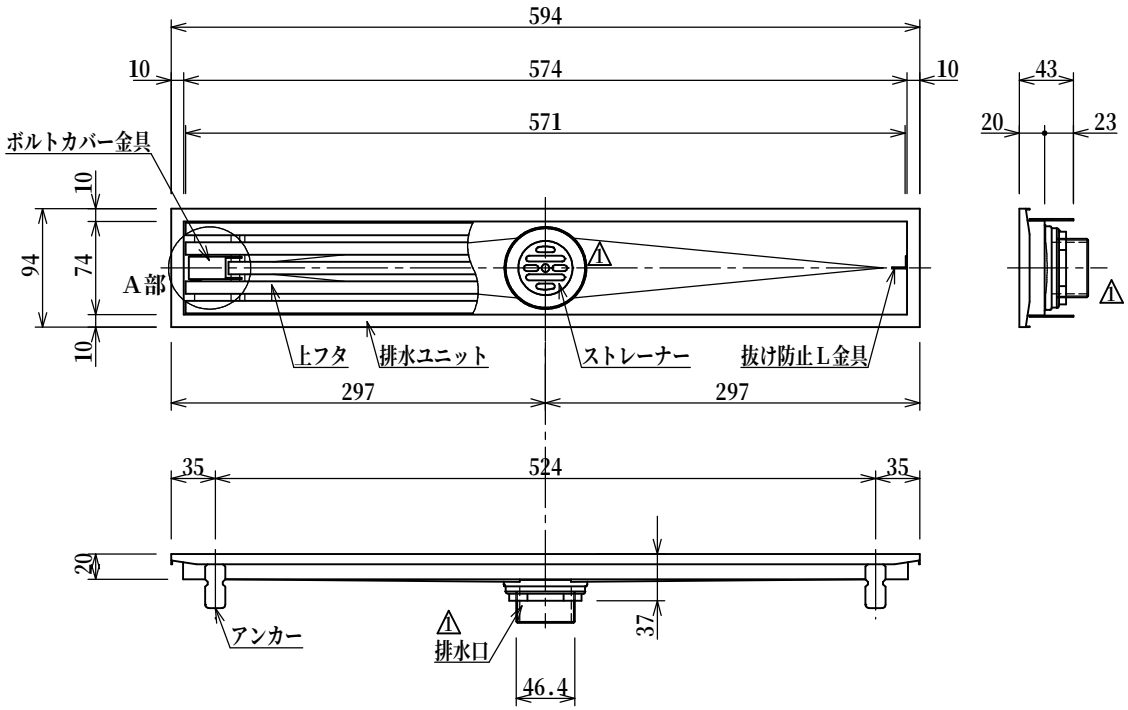

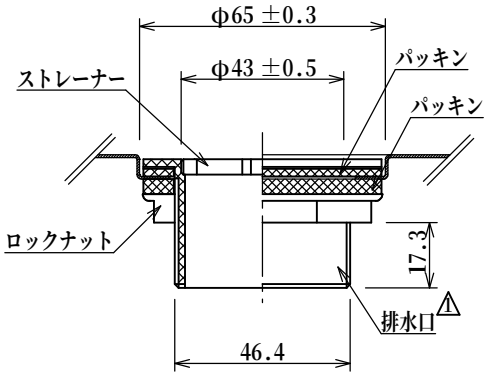

排水部詳細図　S=1:2

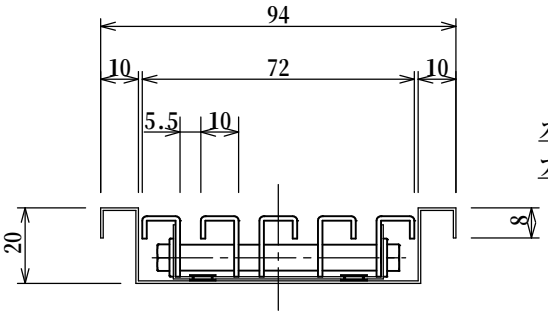

断面詳細図　S=1:2

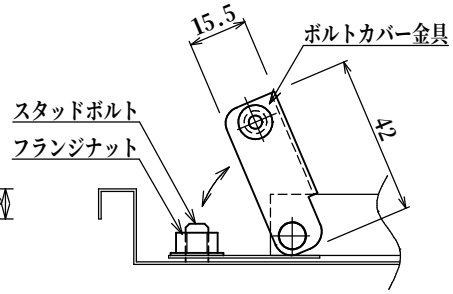

A部詳細図　S=1:2

記　号　表

タイプ	プレーン	ノンスリップ
記　号	品番－F	品番－D
表面形状		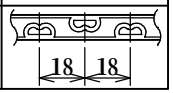

品名	玄関排水ユニット盗難防止金具付	縮尺	株式会社シマブン		
品番	GSG-10L600N	1:6	承認	検図	設計
備考	表面形状については記号表参照のこと		大野	深川	藤戸
			作成年月日	2015年04月01日	