| 記号 | 訂　正　記　事 | 訂正年月日 | 備　　考 |
|---|---|---|---|
| 1 | 排水穴位置変更 | 2022.02.15 | |

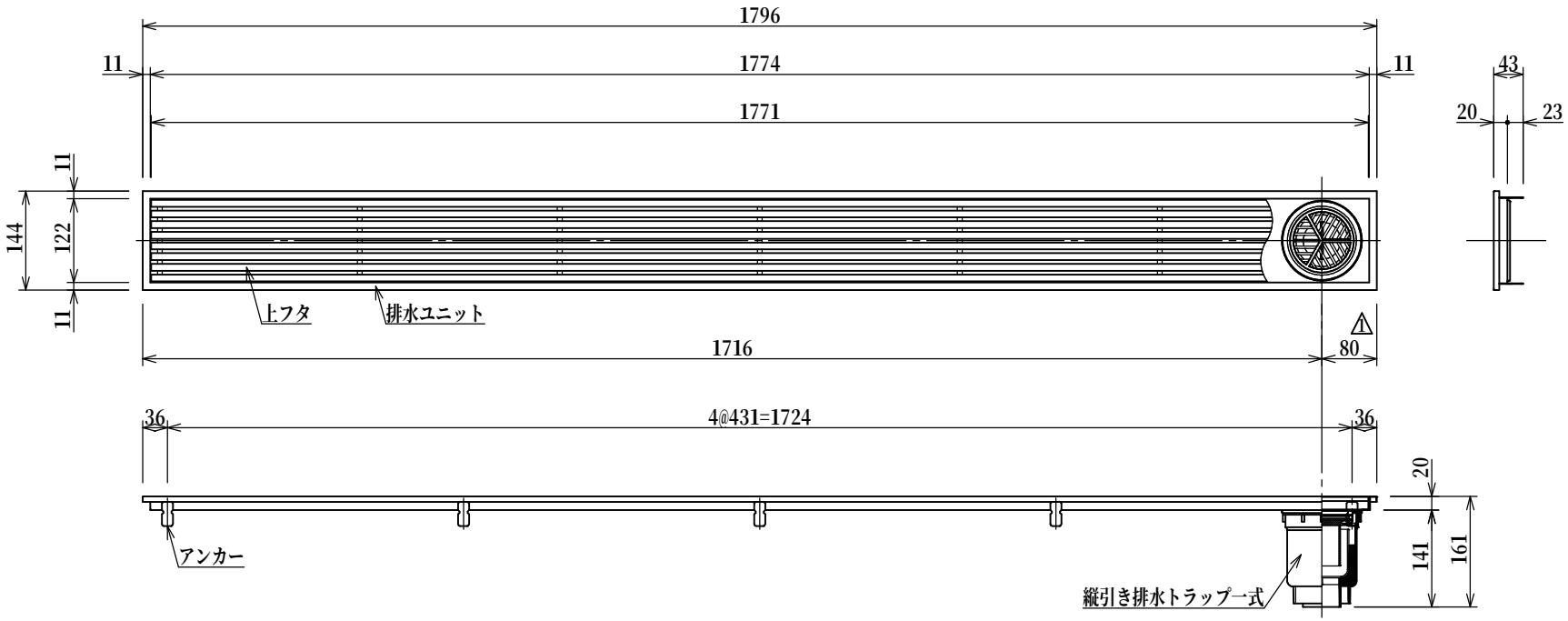


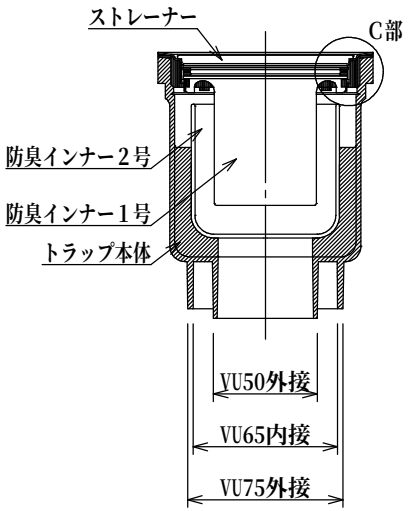


排水部詳細図　S=1:4

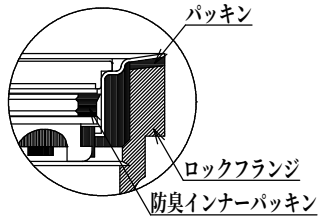


C部拡大図

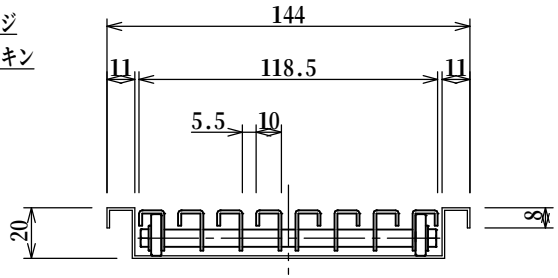


断面詳細図　S=1:3

記　号　表

| タイプ | プレーン | ノンスリップ |
|---|---|---|
| 記　号 | 品番－F | 品番－D |
| 表面形状 | | 18　18 |

| 品名 | 排水ユニット SUSグレーチング 浅型 | 縮　尺 | 株式会社シマブン | | |
|---|---|---|---|---|---|
| 品番 | HSAT-15L1800 | 1:10 | 承認 | 検図 | 設計 |
| 備考 | 表面形状については記号表参照のこと | | 大野 | 深川 | 藤戸 |
| | | | 作成年月日 | 2015年04月01日 | |