記号	訂　正　記　事	訂正年月日	備　　考

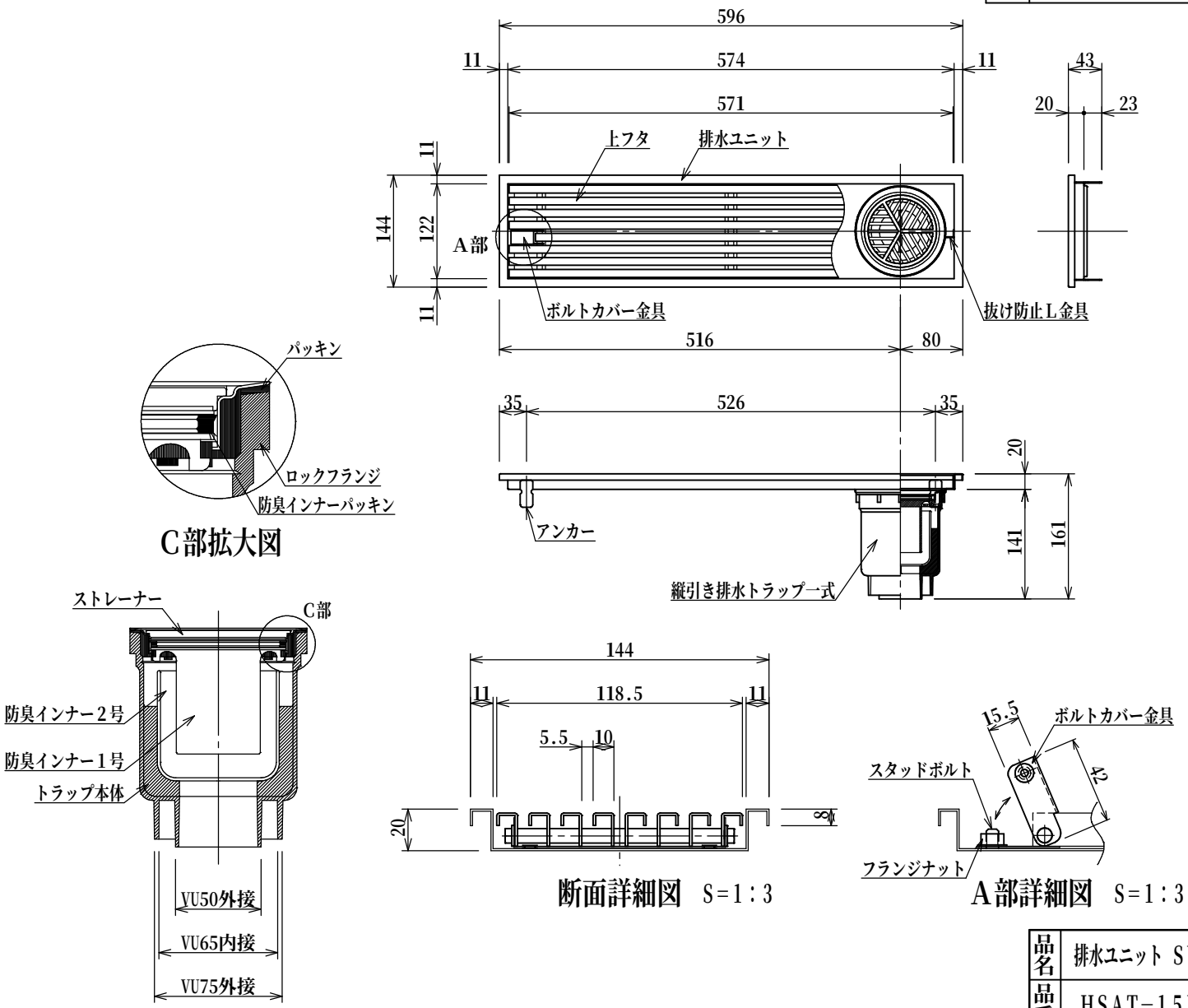

記　号　表

タイプ	プレーン	ノンスリップ
記　号	品番－F	品番－D
表面形状		18　18

品名	排水ユニット SUSグレーチング 浅型	縮　尺	株式会社シマブン
品番	HSAT-15L600N	1:8	承認 大野 / 検図 深川 / 設計 藤戸
備考	表面形状については記号表参照のこと		作成年月日 2015年04月01日