記号	訂　正　記　事	訂正年月日	備　　考

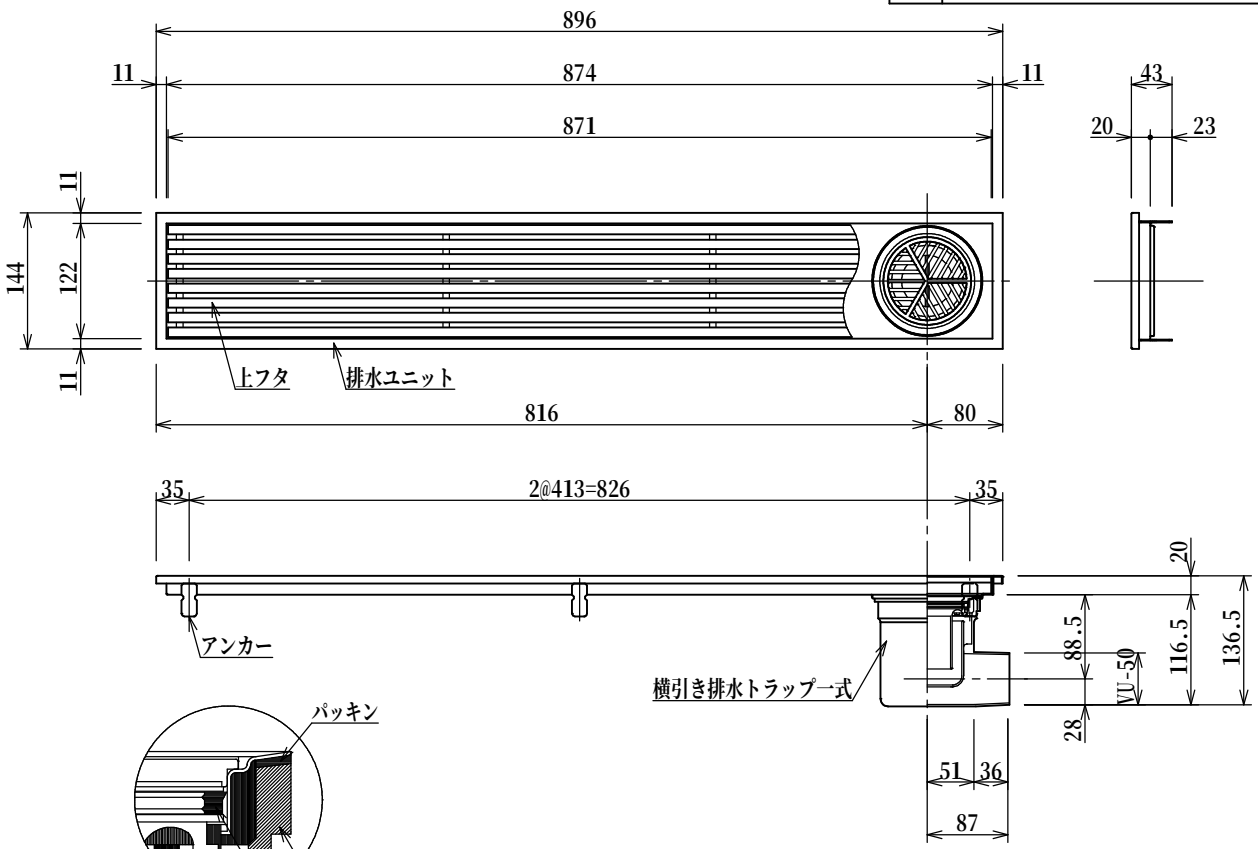

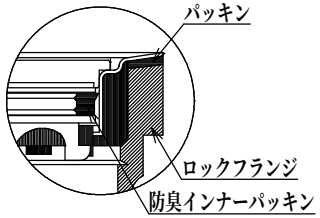

C部拡大図

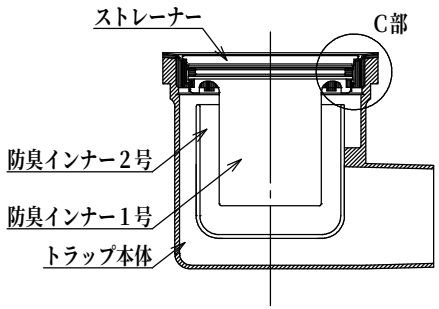

排水部詳細図　S=1:4

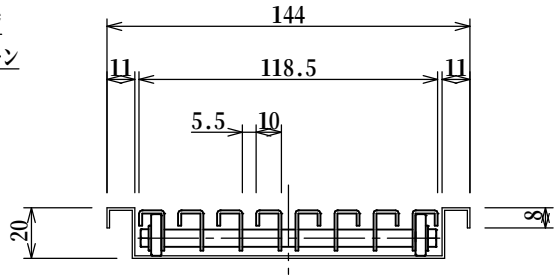

断面詳細図　S=1:3

記　号　表

タイプ	プレーン	ノンスリップ
記　号	品番－F	品番－D
表面形状		18　18

品名	排水ユニット SUSグレーチング 浅型	縮　尺	株式会社シマブン		
品番	HSAY-15L900	1:8	承認	検図	設計
			大野	深川	藤戸
備考	表面形状については記号表参照のこと		作成年月日	2015年04月01日	