記号	訂　正　記　事	訂正年月日	備　　考

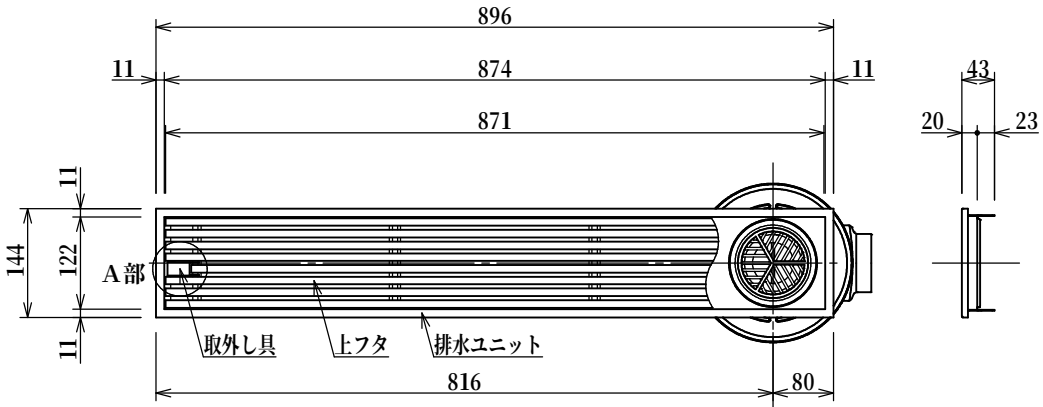

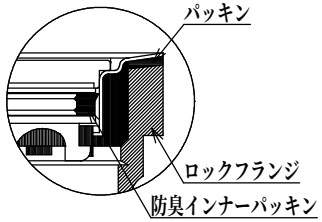

C部拡大図

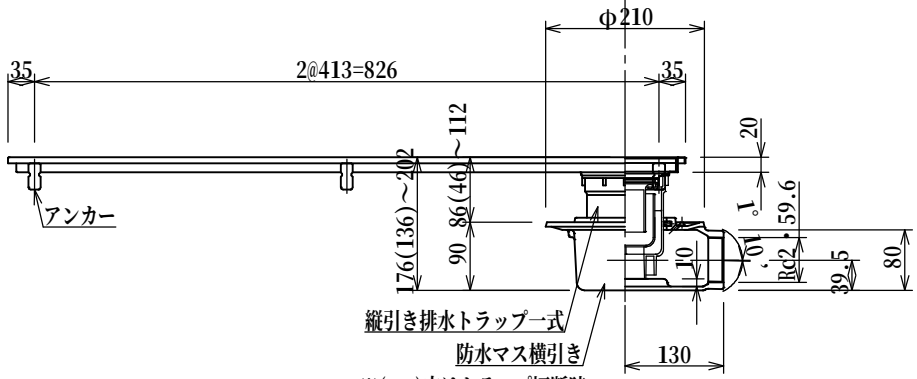

※(　)内はトラップ切断時

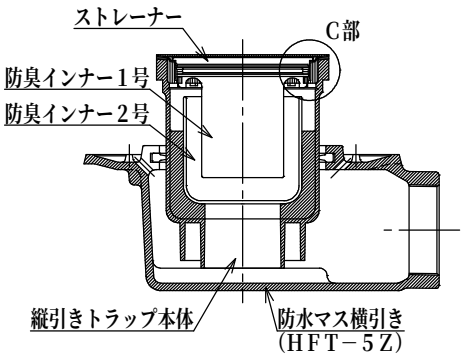

排水部詳細図　S=1：5

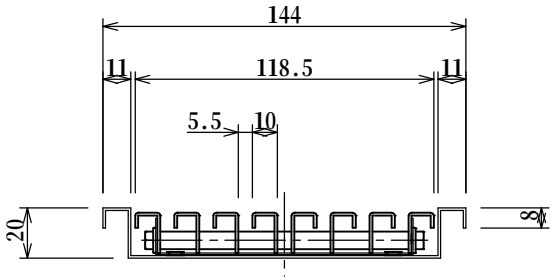

断面詳細図　S=1：3

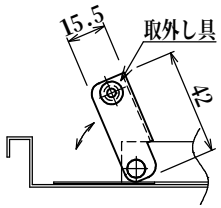

A部詳細図
S=1：3

記　号　表

タイプ	プレーン	ノンスリップ
記　号	品番－F	品番－D
表面形状	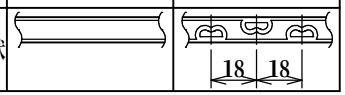	

品名	排水ユニット SUSグレーチング 浅型+防水マス	縮　尺	株式会社シマブン		
品番	HSAZ-15L900T	1：10	承　認	検　図	設　計
			大野	深川	藤戸
備考	表面形状については記号表参照のこと		作成年月日	2015年04月01日	