記号	訂　正　記　事	訂正年月日	備　　考
	品番変更	2015.04.01	
1	アンカー材質・厚み変更	2019.09.01	

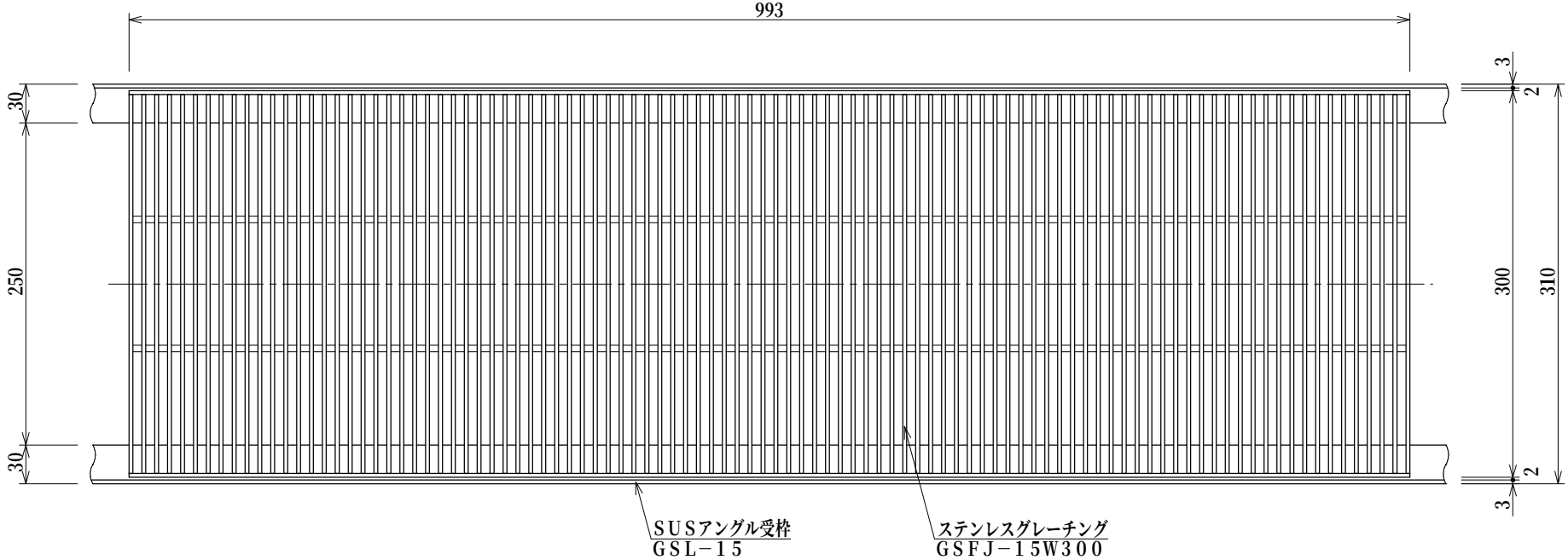

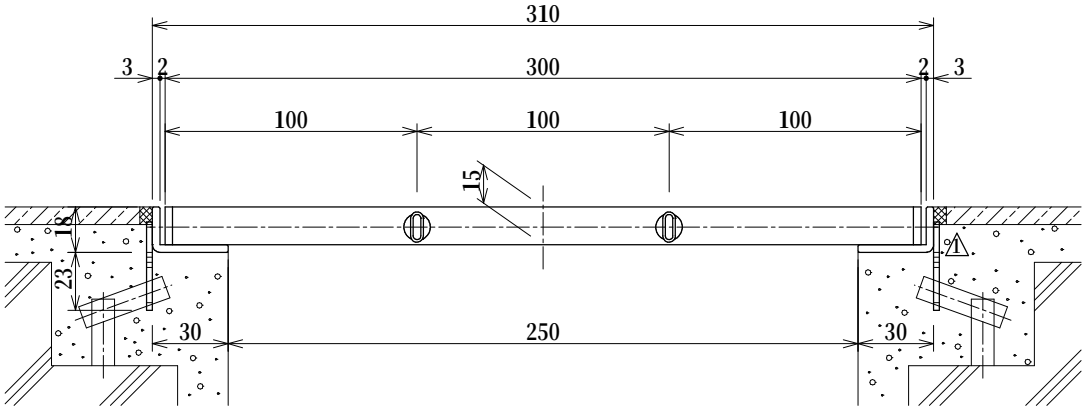

断面詳細図　S=1:3

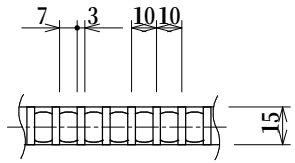

側面詳細図
S=1:3

適用荷重	蓋重量	枠重量
歩道用 (5.0kN/m²)	11.6kg/枚	2.2kg/m組

記　号　表

タイプ	プレーン	ノンスリップ
記　号	品番−F	品番−D
表面形状		

品名	Fバー ステンレスグレーチング H15タイプ	縮　尺	株式会社シマブン
品番	GSFJ−15W300	1:5	承認 隱塚 / 検図 渋田 / 設計 藤戸
備考	表面形状については記号表参照のこと		作成年月日 2011年07月04日