記号	訂　正　記　事	訂正年月日	備　　考
	品番変更	2015.04.01	
1	アンカー材質・厚み変更	2019.09.01	

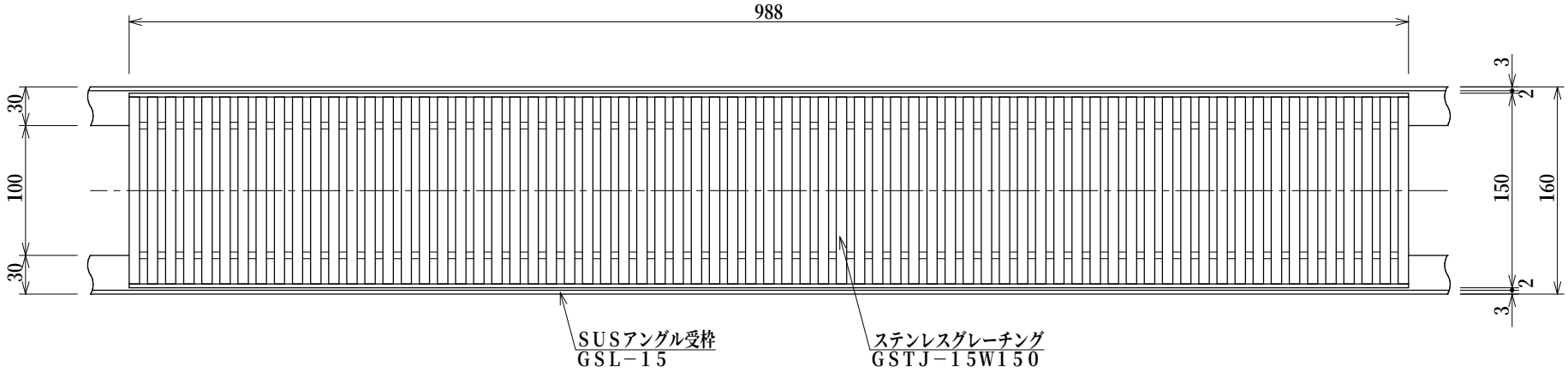

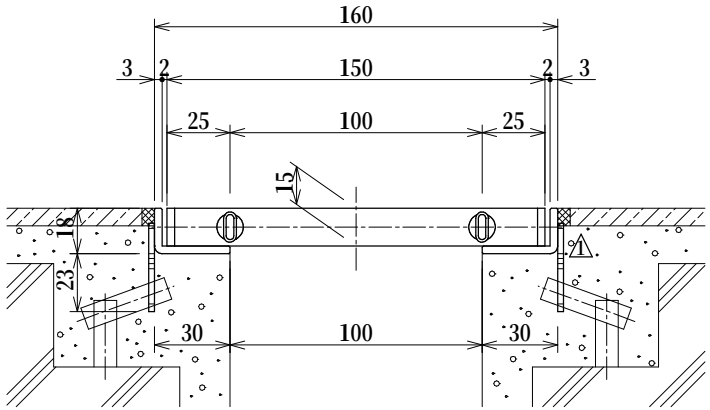

断面詳細図　S=1：3

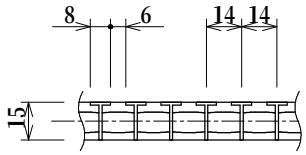

側面詳細図
S=1：3

適用荷重	蓋重量	枠重量
歩道用 (5.0kN/㎡)	3.0kg/枚	2.2kg/m組

記　号　表

タイプ	プレーン	ノンスリップ
記　号	品番−F	品番−D
表面形状		

品名	Tバー ステンレスグレーチング H15タイプ	縮　尺	株式会社シマブン		
品番	GSTJ−15W150	1：5	承認	検図	設計
			隠塚	渋田	藤戸
備考	表面形状については記号表参照のこと		作成年月日	2012年02月29日	